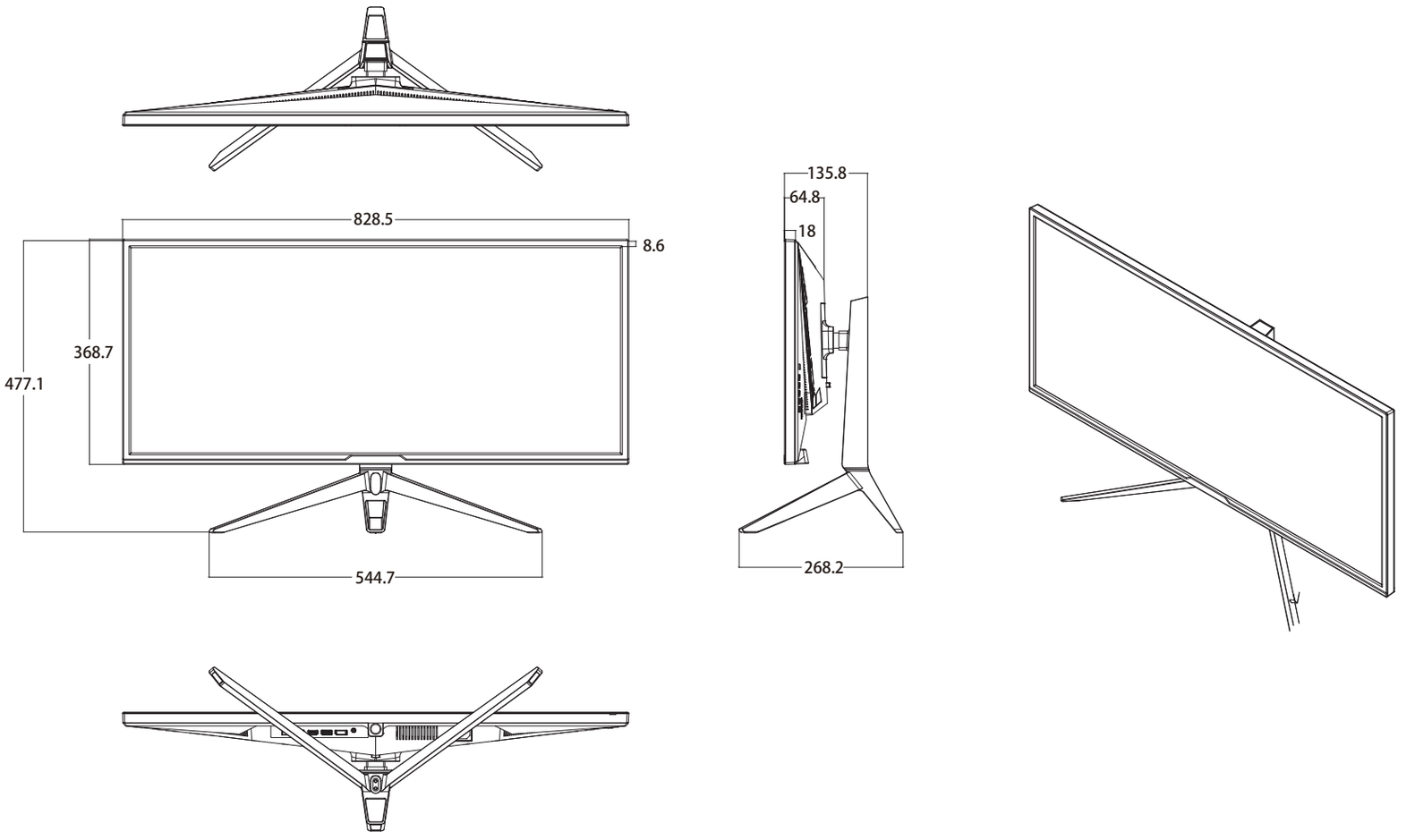

※数値は全て『mm』表記となります。

VESA:100mm*100mm

JN-VG34100UWQHDR

JAPANNEXT